KARTA UŻYTKOWANIA

Za wpisy w Karcie Użytkowania odpowiedzialny jest zakład pracy, w którym dany sprzęt jest użytkowany. Karta użytkowania powinna być wypełniona przed pierwszym wydaniem sprzęty do użytkowania przez osobę kompetentną, odpowiedzialną w zakładzie pracy za sprzęt ochronny. Informacje dotyczące fabrycznych przeglądów okresowych, napraw i powodu wycofania sprzętu z użytkowania są umieszczane przez osobę kompetentną odpowiedzialną w zakładzie za przeglądy okresowe sprzętu ochronnego. Karta Użytkowania powinna być przechowywana przez cały czas użytkowania sprzętu. Nie wolno stosować ŚOI nie posiadającego wypełnionej Karty Użytkowania.

NAZWA I MODEL URZĄDZENIA	AMORTYZATOR BEZPIECZEŃSTWA GEKKO POJEDYCZNY PODWÓJNY
DATA PRODUKCJI	
DATA ROZPOCZĘCIA UŻYTKOWANIA	
NUMER SERYJNY	

KARTA UŻYTKOWANIA

DATA PRZEGLĄDU	PRZYCZYNA PRZEROWADZENIA PRZEGLĄDU LUB NAPRAWY	UWAGI, ODNALEZIONE USZKODZENIA, WYKONANE NAPRAWY	DATA KOLEJNEGO PRZEGLĄDU	IMIĘ I NAZWISKO ORAZ PODPIS OSOBY ODPOWIEDZIALNEJ

avacore
designed to work

Tel.: 32 450 09 71, sales@avacore.pl, www.avacore.pl

CE

Linostop – urządzenie samozaciskowe z elastyczną liną kotwiczącą: SERIA GEKKO MODEL:LL-001

IN ST RUKCJA U ŻYTKOWANIA

NALEŻY ZAPOZNAĆ SIĘ Z NINIEJSZĄ INSTRUKCJĄ PRZED ROZPOCZĘCIEM UŻYTKOWANIA AMORTYZATORÓW GEKKO

ZASTOSOWANIE
Linostop GEKKO z linką spełnia normę EN 353-2:2002 i stanowi składnik indywidualnego sprzętu ochronnego, chroniącego przed upadkiem z wysokości. Urządzenie pozwala użytkownikowi bezpiecznie wchodzić i schodzić. UWAGA: Urządzenie zostało zaprojektowane do użycia jako kompletny system chroniący przed upadkiem z wysokości, nie należy wymieniać poszczególnych składników urządzenia.

GRAFIKA 1

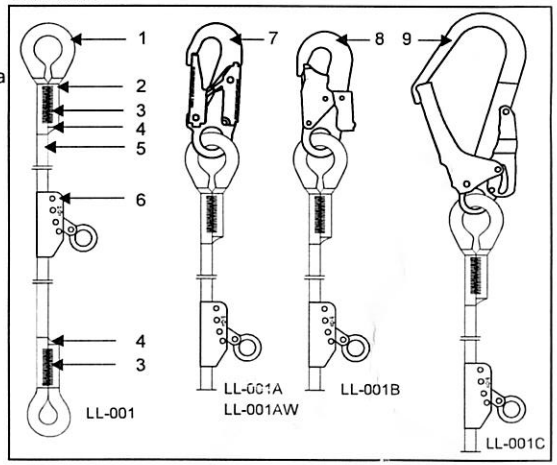

BUDOWA (GRAFIKA 1)
Linostop GEKKO jest wykonany z taśmy poliestrowej, plastiku oraz elementów metalowych. Urządzenie składa się z nieotwieralnego, przesuwnego urządzenia zabezpieczającego przed upadkiem z wysokości , o średnicy 12 mm, rdzenia liny oraz taśmy poliestrowej.

1. Plastikowe zabezpieczenie
2. Etykieta informacyjna
3. Szwy
4. Plastikowa rura termokurczliwa
5. Poliestrowa lina z rdzeniem o średnicy 12 mm
6. Urządzenie samohamowne z prowadzeniem
7. Zatrzaśnik H1209 lub H1209/W zgodny z normą EN 362:2002
8. Zatrzaśnik B-400 zgodny z normą EN 362:2002
9. Zatrzaśnik H1201 zgodny z normą EN 362:2002

OKRES UŻYTKOWANIA
Urządzenie można użytkować przez 10 lat, licząc od daty produkcji.
WAŻNE: Maksymalny okres użytkowania zależy od intensywność i środowiska użytkowania. Używanie urządzenia w ciężkich warunkach, przy częstym kontakcie z wodą, ostrymi krawędziami, w skrajnej temperaturze lub narażonego na działanie żrących substancji może prowadzić do jego wycofania z użytkowania nawet po jednym użyciu.
Linostop GEKKO musi zostać natychmiast wycofany z użytkowania i zostać trwale zniszczony , jeżeli brało udział w powstrzyma niu spadania lub nie przeszło badania okresowego lub występują jakiekolwiek wątpliwości co do jego niezawodności.

SPOSÓB UŻYTKOWANIA (GRA FIKA 2A, 2B)
Przed każdym użyciem Linostopu GEKKO należy dokonać jego dokładnych oględzin przed zastosowaniem, żeby mieć pewność, że urządzenie jest sprawne i działa poprawnie, zanim je zastosujemy. Podczas oględzin przed zastosowaniem należy sprawdzić wszystkie elementy sprzętu zawracając uwagę na jakiekolwiek uszkodzenia,

nadmierne zużycie, korozję, przetarcia, przecięcia oraz nieprawidłowe działanie.
Urządzenie jest łatwe w instalacji, należy postępować zgodnie z obrazkami 2A, 2B, upewniając się, że Linostop jest umieszczony we właściwym kierunku. Urządzenie przesuwa się po linie podczas użytkowania.
W przypadku spadania ramię przegubowe przesunie krzywkę po linie, wbijając je w urządzenie samozaciskowe, co z kolei spowoduje blokadę Linopstpu i powstrzyma spadanie. Użytkownik znajduje się na wysokości zdarzenia. Górna część Linostopu zostanie zdeformowana pod wp ywem upadku, działając jako jego wskaźnik.
OSTRZEŻENIE: Linostop (EN 363) jako system do ochrony przed upadkiem z wysokości powinien zawierać: zamocowanie, punkt kotwiczący (EN 795), zatrzaśnik (EN 362), amortyzator (EN 351-1/2-EN 355-EN 360) + uprząż (EN 361)
W przypadku używania wielu elementów systemu razem, może dojść do niebezpieczniej sytuacji, jeśli funkcja bezpieczeństwa jednego elementu urządzenia zostanie naruszona przez działanie innego elementu. Niekompatybilne połczenie może spowodować przypadkowe rozłczenie, uszkodzenie lub wpłynąć na bezpieczne działanie innych elementów systemu.

GRAFIKA 2A, 2B:

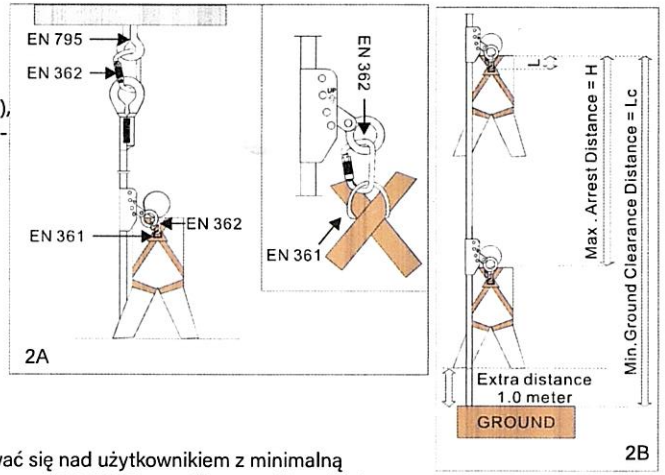

INSTALACJA SYSTEMU
3A - Punkt kotwiczenia liny musi znajdować się nad użytkownikiem z minimalną wytrzymałością na ciągnienie zgodnie z normą EN 795. Sprawdź, czy ogólny układ ogranicza kołysanie się do minimum w przypadku upadku. Punkt kotwiczenia musi wytrzymać siłę 12 kN. Połączenie z punktem kotwiczącym lub z konstrukcją musi być wykonane przy użyciu własnego, zgodnego z normą EN 362, haka H1201 dla LL001C, H1209 dla LL001A, H1029/W dla LL001AW oraz B400 dla LL001B.

UWAGA! Jeśli użytkownik oddali się od pionowej pozycji w stosunku to strukturalnego punktu zakotwiczenia to w przypadku upadku może się kołysać i uderzyć w przeszkodę.
3B - W celu połączenia Linostopu do uprzęży, niezależnie czy mocowanie jest grzbietowe, czy piersiowe, należy postępować zgodnie z normą EN 361, oraz koniecznie użyć zatrzaśnika zgodnego z założeniami normy EN 362.
Długość L (zaznaczonego na grafice) wyjmowanego złącza nie powinna nigdy przekraczać 120 mm.
Długość H musi wynosić poniżej 1,24 m (2*L+1m)
OSTRZEŻENIE: Minimalny dystans od podłoża wynosi 4m

KARTA UZYTKOWANIA
Karta Użytkowania stanowi załącznik do niniejszej Instrukcji Użytkowania i jest jej integralną częścią . Kartę należy przechowywać przez cały okres użytkowania amortyzatora bezpiecze stwa GEKKO, w celu dokonywania kolejnych wpisów i przekazywania upowa nionym organom w razie kontroli.
Karta zawiera:
Nazwę i model urządzenia – umieszczone przez Producenta
Datę produkcji – osoba odpowiedzialna za ŚOI winna jest przepisać datę z metki znajdującej się na wyrobie
Datę rozpoczęcia użytkowania – osoba odpowiedzialna za ŚOI, przed oddaniem amortyzatora GEKKO do użytkowania, winna jest umieścić dat (zgodną ze stanem faktycznym) na karcie, co stanowi potwierdzenie przeprowadzenia kontroli wstępnej
Przeglądy techniczne – amortyzatory GEKKO powinny być przynajmniej raz w roku kontrolowane przez osobę uprawnion do przeprowadzenia okresowych kontroli, a wynik takiej kontroli odnotowany w Karcie.
Producent zakazuje użytkować amortyzatorów nieposiadających wypełnionej Karty Użytkowania. Podczas przeglądu okresowego należy sprawdzić czytelność wszystkich oznaczeń sprzętu ochronnego.

ZASADY UZYTKOWANIA
- ŚOI chroniący przed upadkiem z wysokości jest sprzętem osobistym i powinien być stosowany przez jedną osobę
- ŚOI chroniący przed upadkiem z wysokości może by stosowany tylko przez osoby przeszkolone w zakresie ich użytkowania i tylko zgodnie z ich przeznaczeniem. Nie mogą by stosowane przez osoby, których stan zdrowia może wpłynąć na bezpieczeństwo
- Obowiązkowo należy sprawdzić wolną przestrzeń pod stanowiskiem pracy, na którym będzie używany ŚOI chroniący przed upadkiem z wysokości w celu uniknięcia uderzenia w obiekty lub niższą płaszczyznę podczas powstrzymywania upadku. Wartość wymaganej wolnej przestrzeni pod miejscem w pracy należy sprawdzić w Instrukcji Użytkowania, który zamierzamy stosować
- Przed przyst pieniem do pracy na wysokości należy przygotować plan akcji ratunkowej
- Modyfikacje w ŚOI chroni cym przed upadkiem z wysoko ci są zabronione bez pisemnej zgody Producenta, a jakiekolwiek naprawy sprzętu mogę być wykonywane jedynie przez Producenta lub jego upoważnionego przedstawiciela
- Każdorazowo sprawdzaj połóczenia i dopasowanie składników sprzętu w celu uniknięcia lub rozłczenia, sprawdź, czy wszystkie elementy sprzętu tworzącego system chroniący przed upadkiem z wysokości współpracują ze sobą prawidłowo. Dokonaj dokładnych oględzin w celu sprawdzenie stanu i poprawnego działania. Zabronione jest stosowanie ŚOI chroniącego przed upadkiem z wysokości jeśli poszczególne elementy zestawu ochronnego, uniemożliwiają funkcjonowanie innego składnika

KONSERWACJA
Właściwa konserwacja ma kluczowe znaczenie dla zapewnienia integralności części składowych urządzenia, a tym samym bezpieczeństwa u ytkownika.
Zalecane jest przestrzeganie poniższych zaleceń :
1. Klamry i paski należy czyścić przy użyciu wody z mydłem, a w przypadku drobnych zabrudzeń całe szelki przetrze bawe nian szmatk lub mi kk szczotk . Nie nale y stosowa materia ów ciernych. W przypadku mocnych zabrudzeń , należy prać w pralce w temperaturze pomi dzy 30 a 60 ° używając naturalnego detergentu (pH+_7). Nie stosowaą wybielaczy ani standardowych detergentów.
2. Stosować tylko profesjonalny środek dezynfekujący, który nie powoduje uszkodzeń materiałów, lub zlecić dezynfekcje profesjonalnej firmie.
3. Po czyszczeniu poszczególne elementy urządzenia powinny zostać wysuszone w sposób naturalny z dala od źródeł ciepła czy ognia. W ten sam sposób należy suszyć urządzenie, które zostało zamoczone w inny sposób.

TRANSPORT, PRZECHOWYWANIE I MAGAZYNOWANIE
Linostop GEKKO powinien być transportowany w opakowaniu oryginalnym Producenta lub innych równoważnych, uniemożliwiających uszkodzenie, zamoczenie lub promieniowanie UV. Amortyzator należy przechowywać w suchym, zacienionym, dobrze wentylowanym miejscu.

GRAFIKA 3

OPIS OZNAKOWANIA (GRAFIKA 3)
Metka Linostop GEKKO zawiera:
Oznaczenie producenta:
Dane adresowe importera:
Nazwa produktu:
Model:
Norma:
Miesiąc i rok produkcji:
Nr partii:
Rodzaj materiału:
Jednostka notyfikowana:
Oznaczenie certyfikacji:
Całkowita długość amortyzatora z linką :
Pikotgram nakazujący zapoznanie się z instrukcją:

2016/425
Jednostka notyfikowana, która przeprowadziła badanie typu WE - APAVE SA, Francja (nr jednostki 0082)

avacore
designed to work

IMPORTER:
Avacore Sp. z o.o. ul. Ks. Pra ata Edwarda P onki 8 42-680 Tarnowskie Góry
www.avacore.pl 32 391 01 97

PRODUCENT:
SHANGHAI LEGEND INDUSTRY CO. LTD.
401 No 173, Jiangchang Three Road 200436 Shanghai